SCHODY PRZY WINDZIE "B" - 8x15x32

ELEMENT STALOWY SCH 1

WYKONAĆ X 1
skala 1:10

ELEMENT SCH 1
WIDOK Z GÓRY

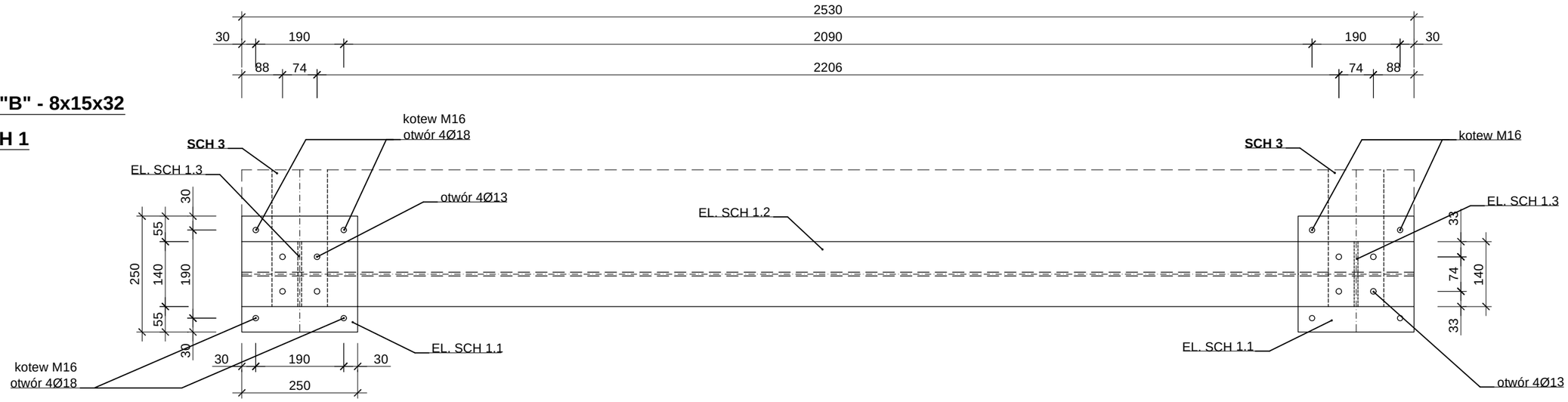

ELEMENT SCH 1
PRZEKRÓJ POPRZECZNY

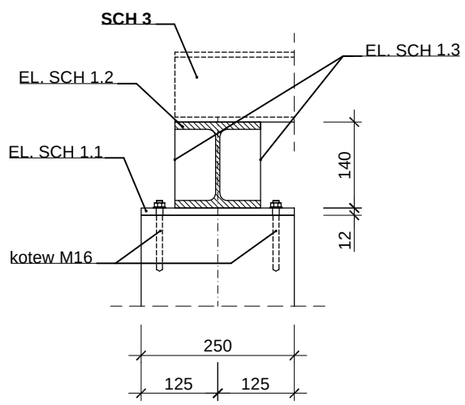

ELEMENT SCH 1
PRZEKRÓJ PODŁUŻNY

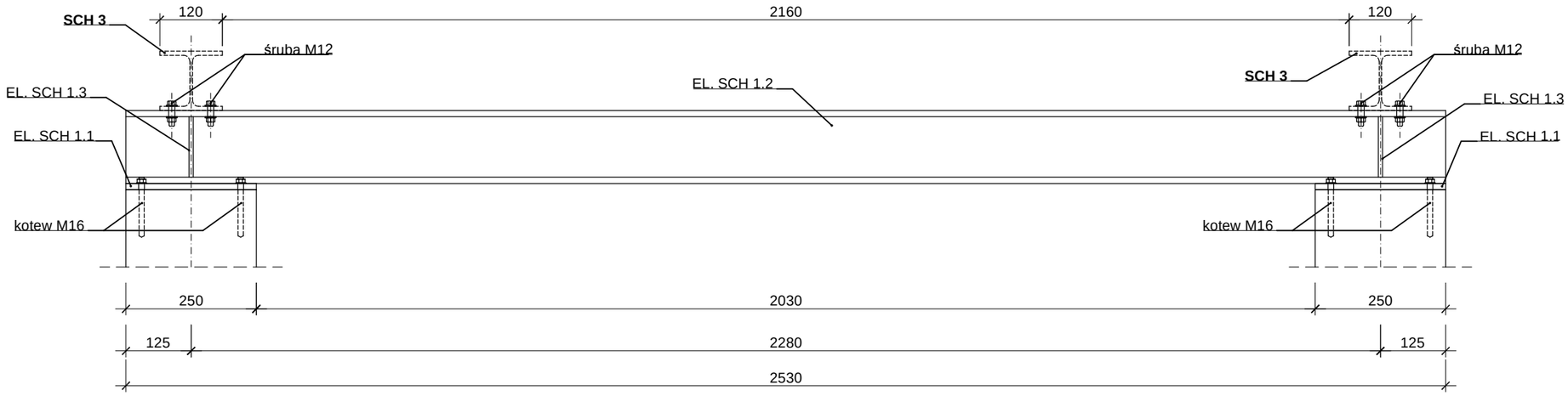

ZESTAWIENIE STALI SCHODÓW - ELEMENT SCH 1

STAL S235 JR
SCHODY PRZY WINDZIE "B" - 8x15x32

ZESTAWIENIE STALI SCHODÓW									
Pozycja	Element	Materiał	Długość	Liczba w elemencie	Liczba elem.	Liczba ogólna	Masa	Masa elementu	Masa całkowita el.
			[mm]	[szt]	[szt.]	[szt.]	[kg/mb]	[kg]	[kg]
SCH1	EL. SCH 1.1	blacha 250x12,0	250	2	1	2	23,55	5,89	11,78
	EL. SCH 1.2	dwuteownik HEB140	2530	1	1	1	33,7	85,26	85,26
	EL. SCH 1.3	blacha 67x8,0	116	4	1	4	4,21	0,49	1,95
Masa całkowita:									**99,0**

STAL: S235JR

UWAGI:

1. Wszystkie wymiary sprawdzić na budowie!
2. Wymiary podano w mm.
3. Połączenia nieoznaczone wykonać jako spawane (zgodnie z PN).
4. Elementy ocynkować ogniowo, pomalować proszkowo na kolor grafitowy (RAL 7016).

ARCHITEKT studio projektowe

TEMAT:	**PROJEKT BUDOWLANY DLA INWESTYCJI PN.: ZAGOSPODAROWANIE TERENU WOKÓŁ BUDYNKU ZESPOŁU SZKÓŁ PONADPODSTAWOWYCH W WODZISŁAWIU ŚLĄSKIM PRZY UL. WYSZYŃSKIEGO 39**		
ADRES:	ul. Wyszyńskiego 39 44-300 Wodzisław Śląski		DATA: 02.2021 r.
INWESTOR:	Powiat Wodzisławski - Zespół Szkół Ponadpodstawowych ul. Wyszyńskiego 39, 44-300 Wodzisław Śląski		SKALA: 1:10
NAZWA RYSUNKU:	SCHODY "B" - ELEMENT STALOWY SCH1		NR RYS.
PROJEKTOWAŁ:	mgr inż. arch. Paweł Kuczyński	BŁ. 111/01	**A/10**
	mgr inż. Grzegorz Masoń	SLK/0604/PWOK/04	
SPRAWDZIŁ:	mgr inż. arch. Piotr Kuczyński	BŁ. 27/01	